

Ed_paper_arte

Diseño Gratis

Recuerden que nos puedes encontrar y apoyar con el like, seguir, comentar y/o compartir el contenido que encuentres en:

https://www.facebook.com/edpaperarte/

https://www.instagram.com/ed_paper_arte/

https://twitter.com/ed_paper_arte

https://vk.com/ed_paper_arte



Si armaste un spiderman antes,ahora disfrutaras armando este diseño.

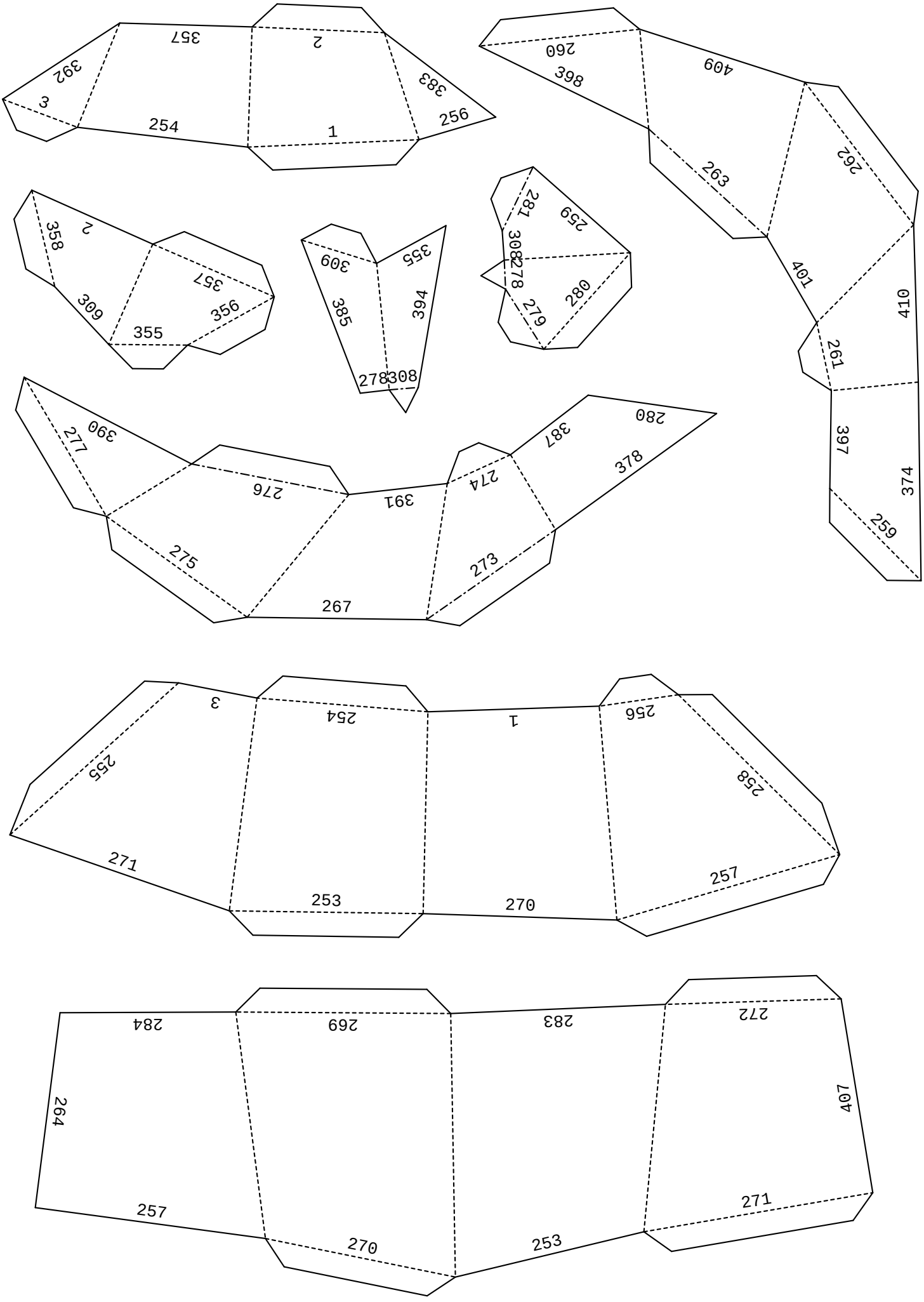
357
2
392
383
3
254
1
256
260
398
409
263
262
401
410
261
397
374
259
358
2
357
309
356
355
309
355
385
394
278
308
281
259
308
278
279
280
390
277
276
391
274
387
280
378
275
273
267
3
254
1
256
255
258
271
253
270
257
284
269
283
272
264
407
257
270
253
271

4/37 (row2 col2)

366
376
287
375
381
290
380
365
364
284
577
269
282
283
272
371
579
578
534
282
576
577
532
363
580
581
353
354
19
352
351
15

363
364
581
265
359
360
487
992
361
362
365
487
533
495
486
492
531
489
485
491
484
371
578
406
579
368
367
408
484
370
369
366

367
485
534
531
576
486
532
533
580
359
171
172
490
241
488
168
169
244
170
493
295
291
369
288
164
490
488
489
169
492
493
494
495
361

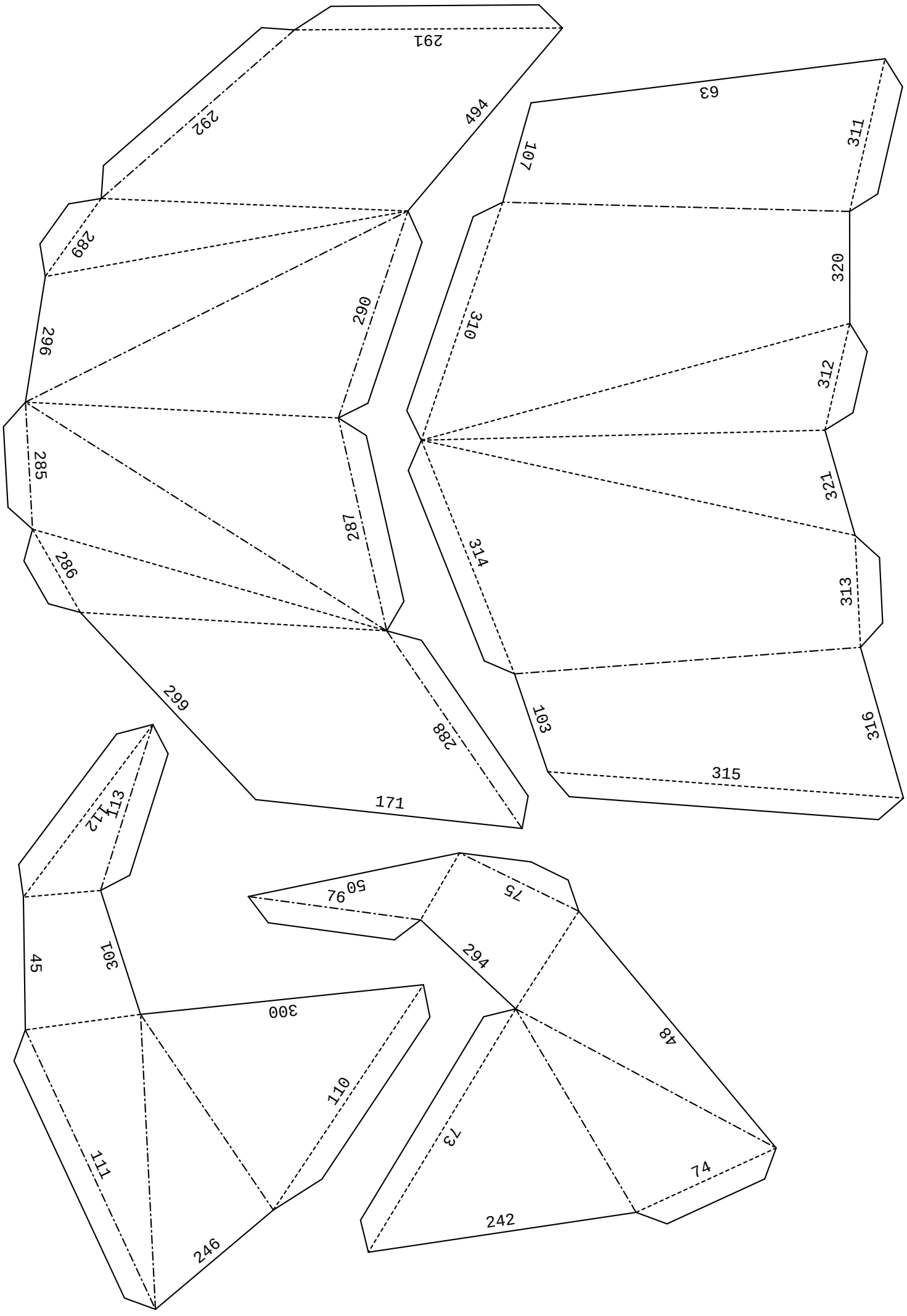

8/37 (row3 col1)

301
300
113
172
78
299
298
246
247
110
241
286
285
306
243
168
244
296
297
252
170
289
242
245
74
292
302
293
295
76
73
294

343
342
345
39
24
339
341
574
340
26
332
568
22
333
331
570
72
335
334
337

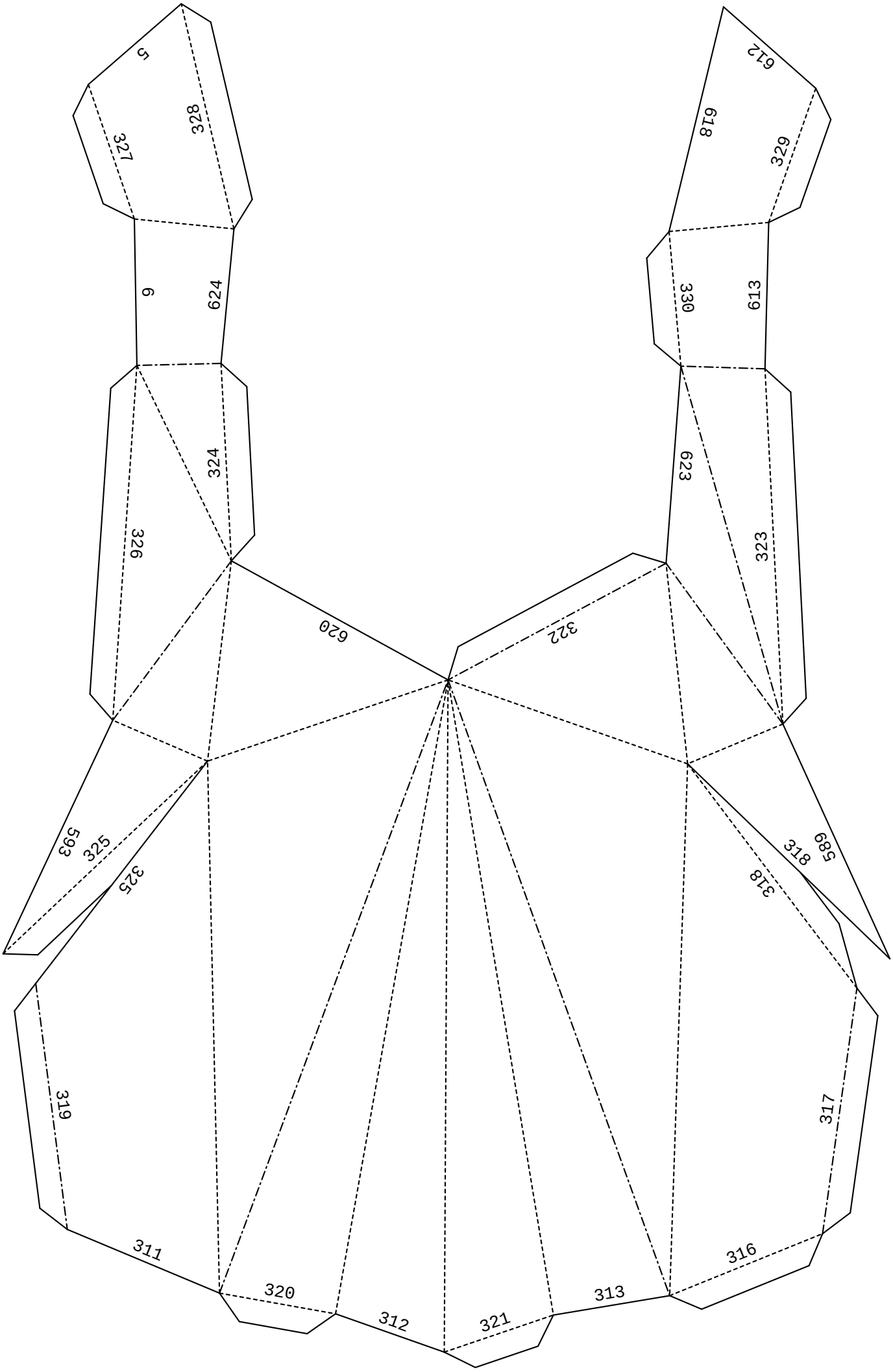
5
328
327
6
624
324
326
620
322
623
323
330
613
612
618
329
593
325
325
589
318
318
319
317
311
320
312
321
313
316

303
82
302
305
297
560
306
307
298
304
564
249
245
95
252
251
243
94
247
250
248
567
43
65
344
343
345
334
336
337
37
338

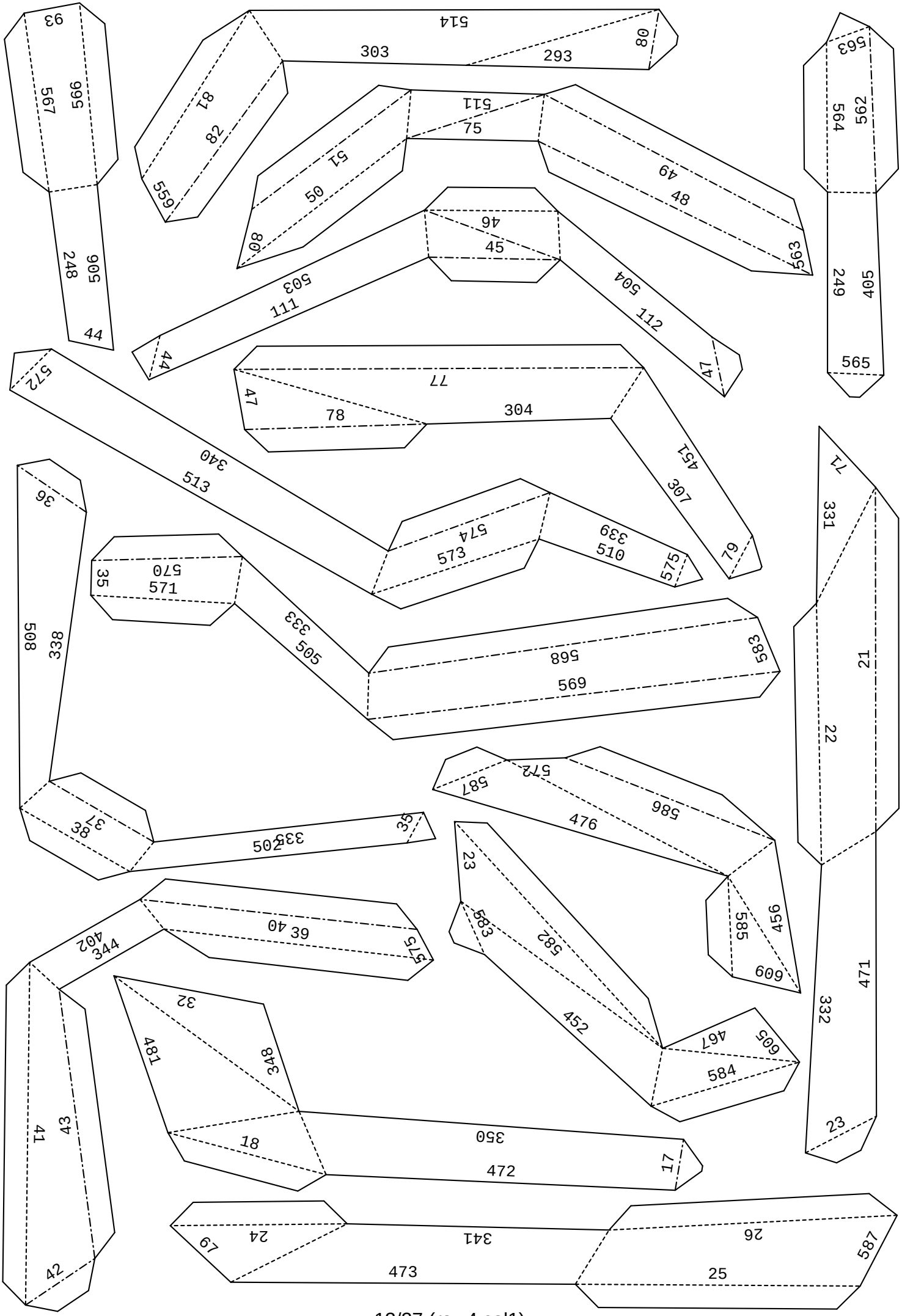

13/37 (row4 col1)

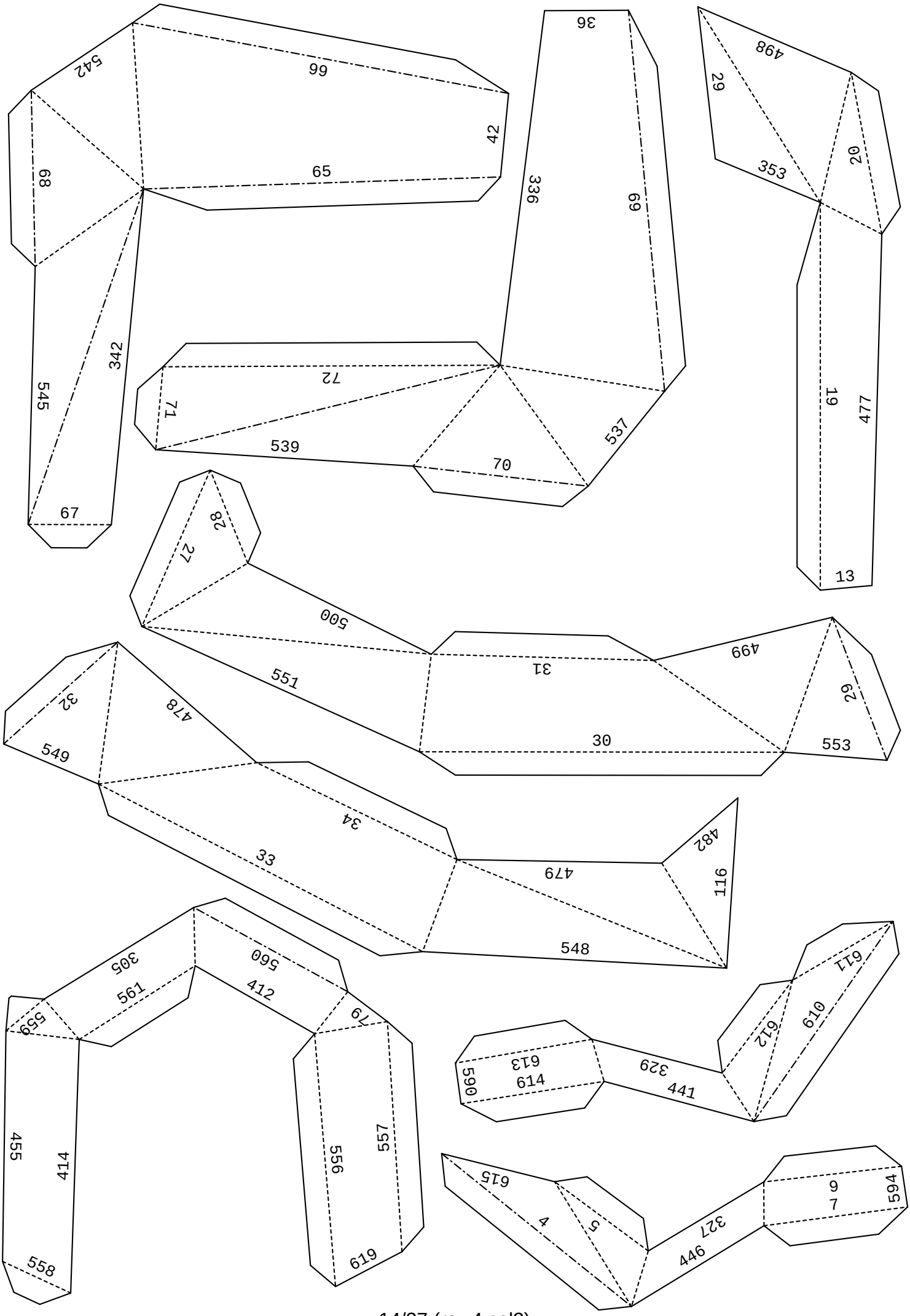

14/37 (row4 col2)

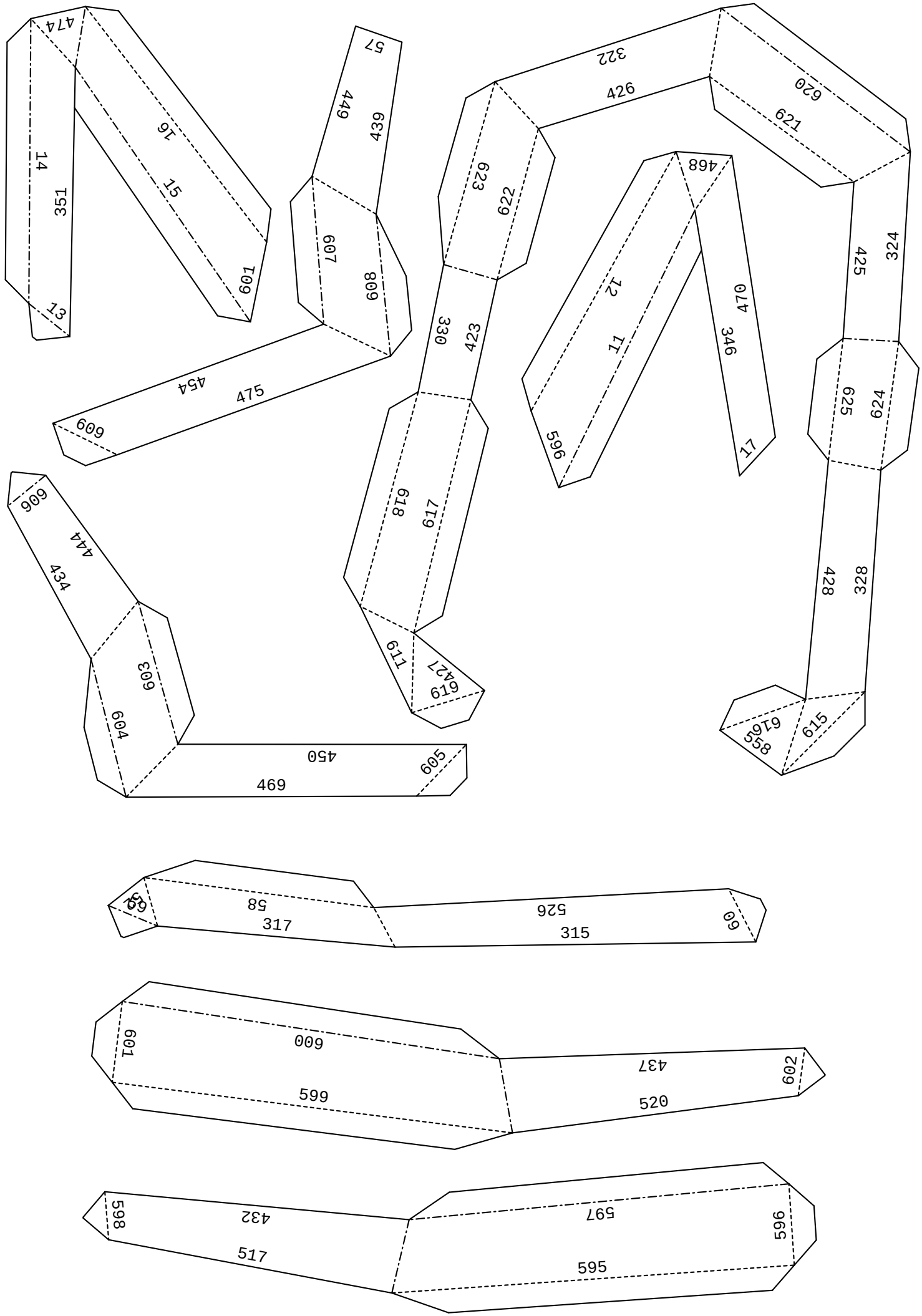
474
14
351
13
16
15
601
57
449
439
607
608
454
475
609
322
426
620
621
623
622
468
12
11
470
346
17
596
330
423
618
617
611
427
619
425
324
625
624
428
328
616
558
615
606
444
434
603
604
450
605
469
58
317
526
315
60
601
600
599
437
602
520
598
432
517
597
596
595

16/37 (row4 col4)

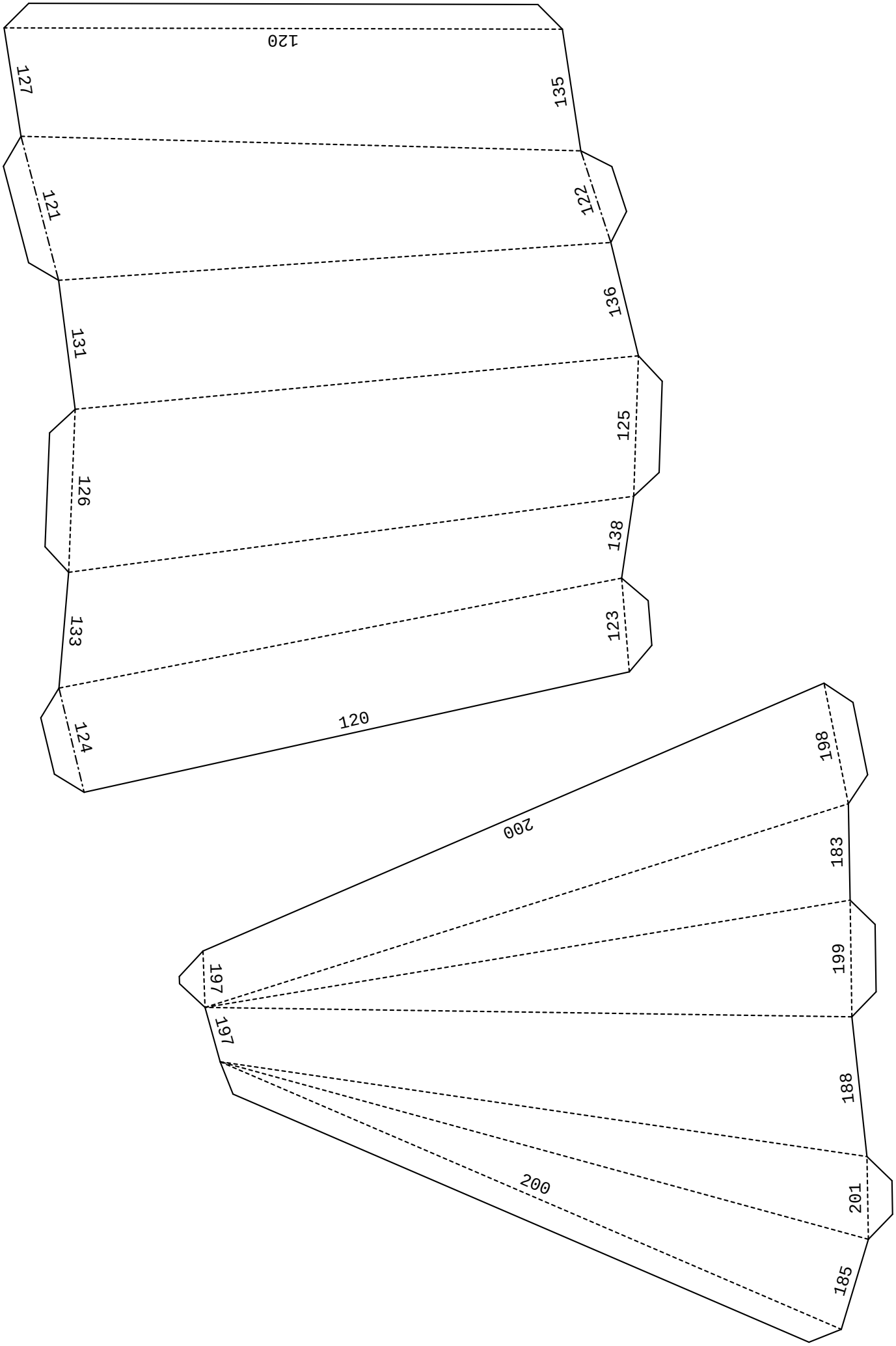
120
127
135
121
122
136
131
125
126
138
133
123
120
124
168
200
183
199
197
197
188
200
201
185

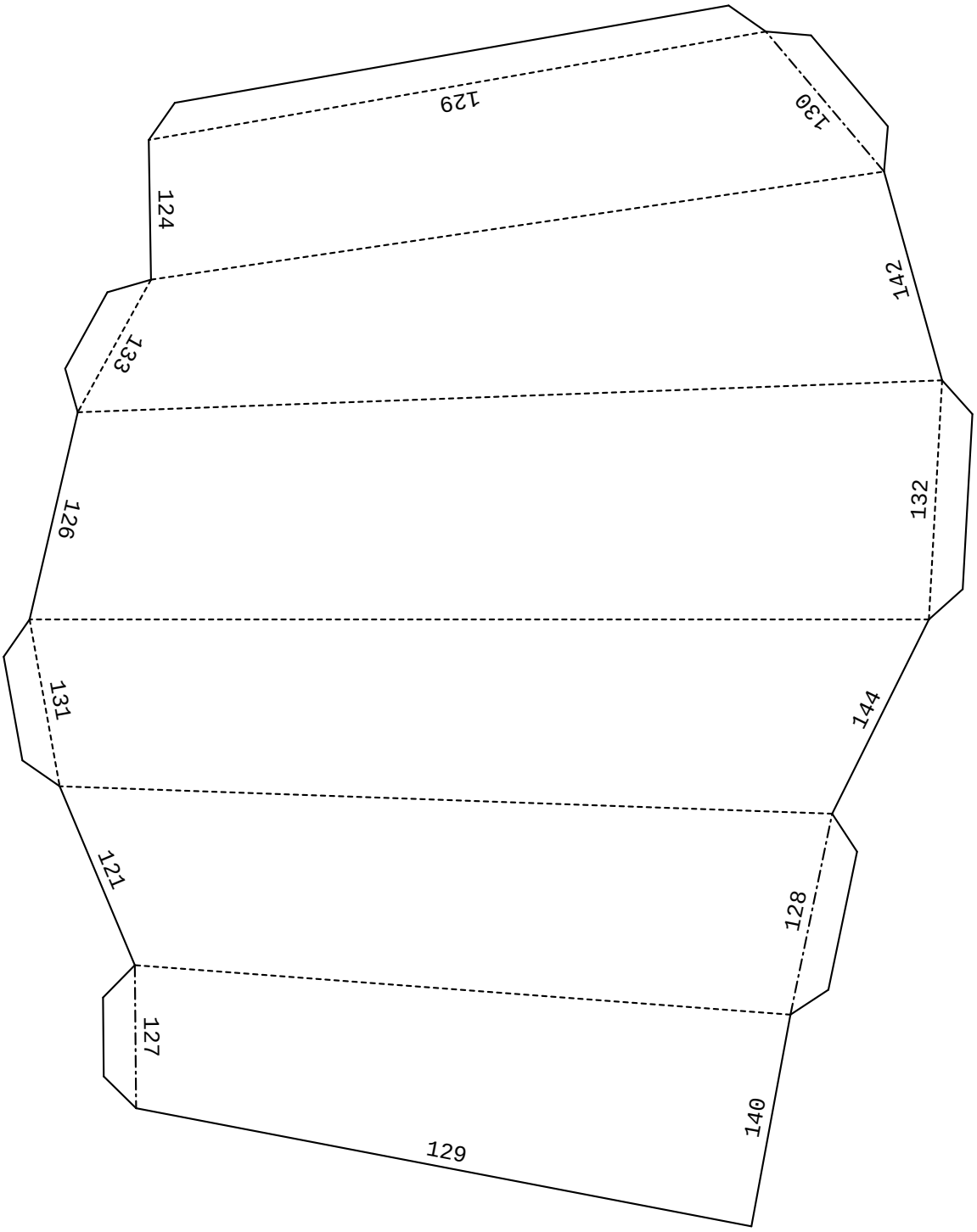
129
130
124
142
133
126
132
131
144
121
128
127
140
129

139
130
147
142
143
132
152
144
145
128
150
140
141
139

148
146
147
143
153
152
151
145
155
150
149
141
154
148

202
192
187
195
196
208
189
193
194
205
184
191
190
192

204
209
202
206
195
214
208
207
193
213
205
203
190
204

211
210
209
216
206
215
214
218
207
213
212
203
217
211

157
159
178
158
156
156
176
159
160
173
135
137
122
136
134
134
125
137
138
123
222
223
234
221
219
219
233
220
223
236

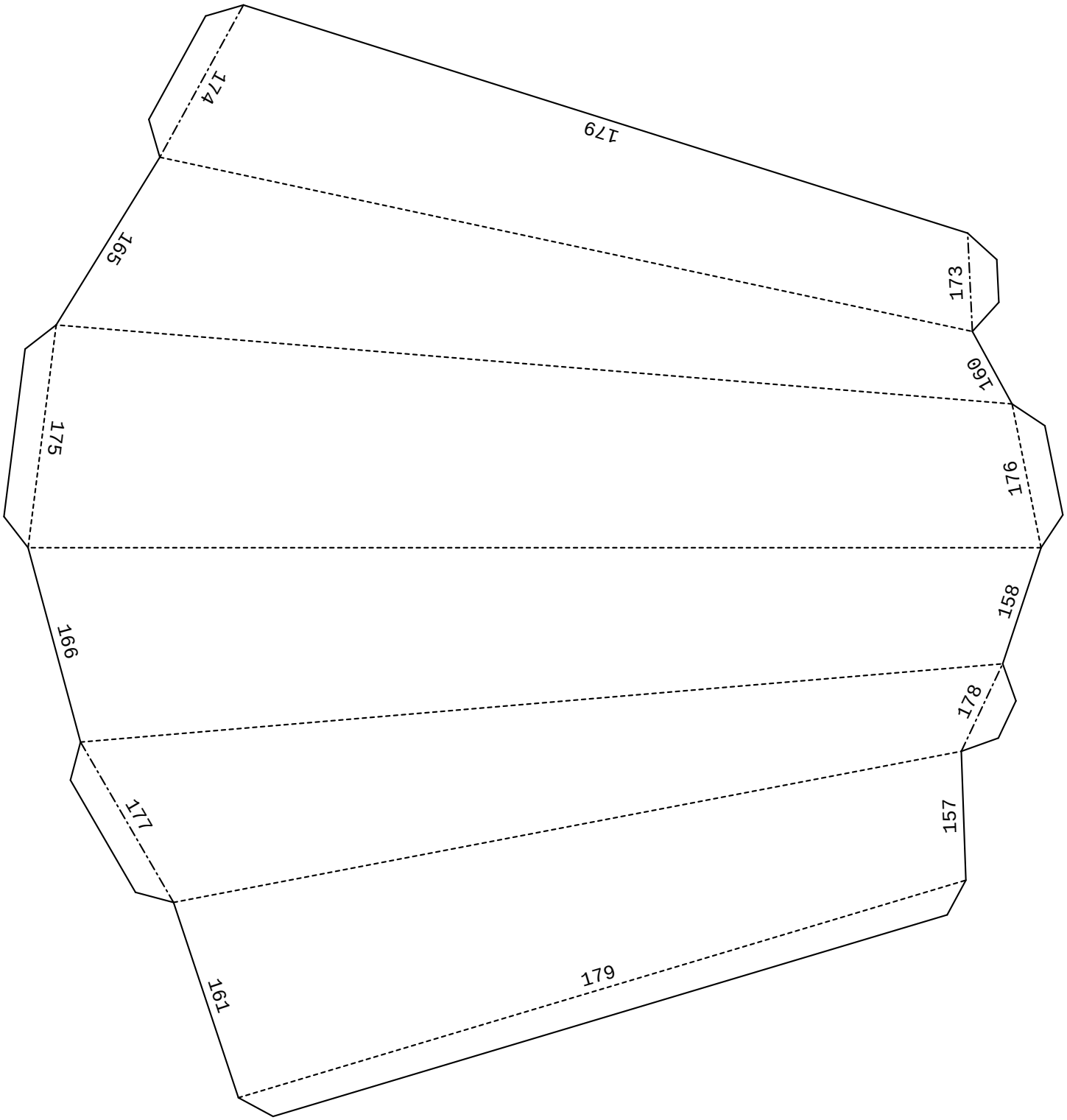
174
179
165
173
160
175
176
158
166
178
177
157
161
179

175
166
165
177
174
161
163
163
167
180
182
164
162
181
232
230
224
235
237
228
227
227
238
229
225
240
239
226

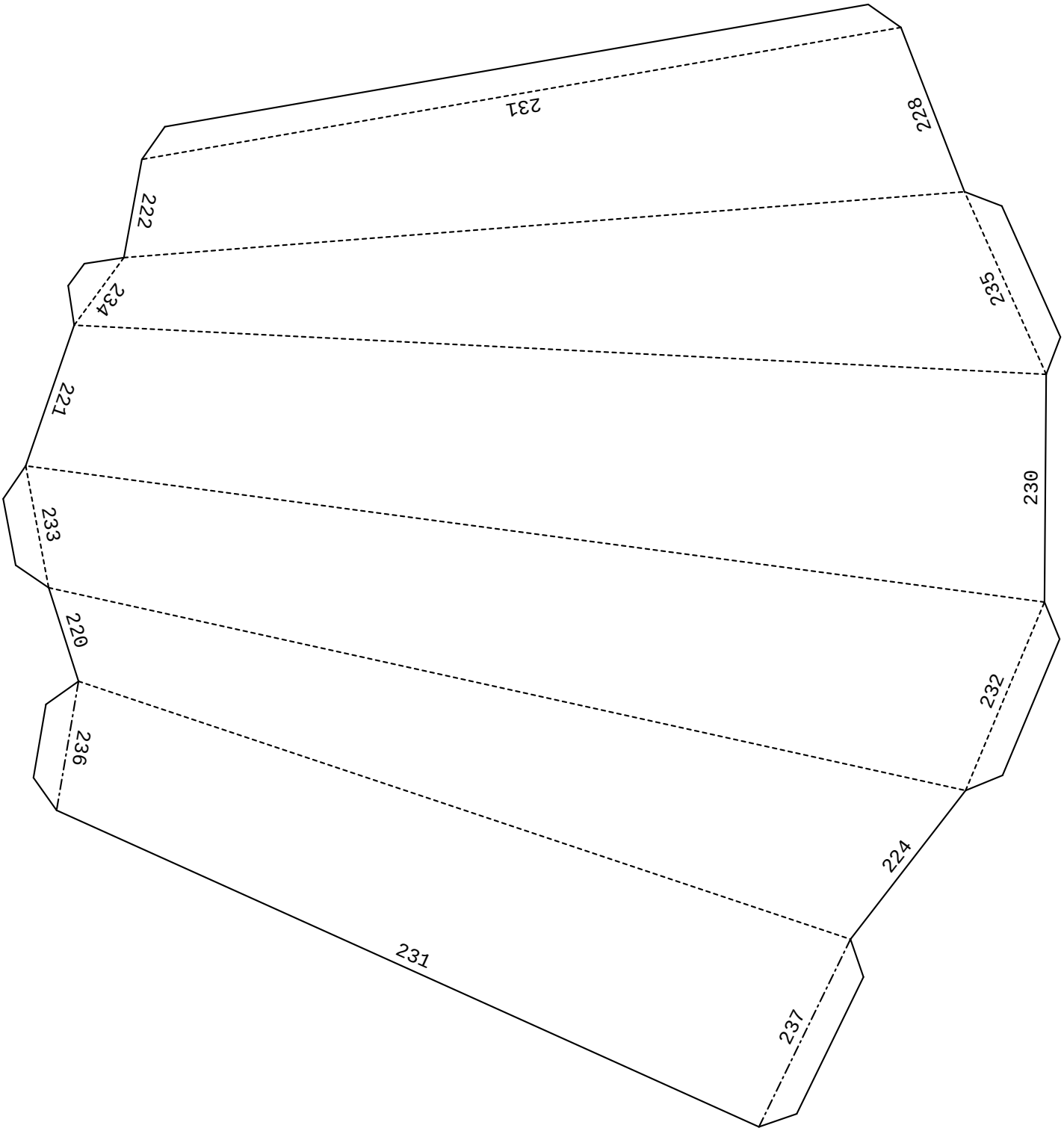
231
228
222
235
234
221
230
233
220
232
236
224
231
237

445
4
454
455
456
81
586
457
561
412
414
556
429
413
440
450
610
584
557
452
451
453
429
413
616
427
528
523
428
617
58
421
430
438
8
530
421
430
625
423
424
422
527
526
424
422
425
622
529
49
621
426
104
108

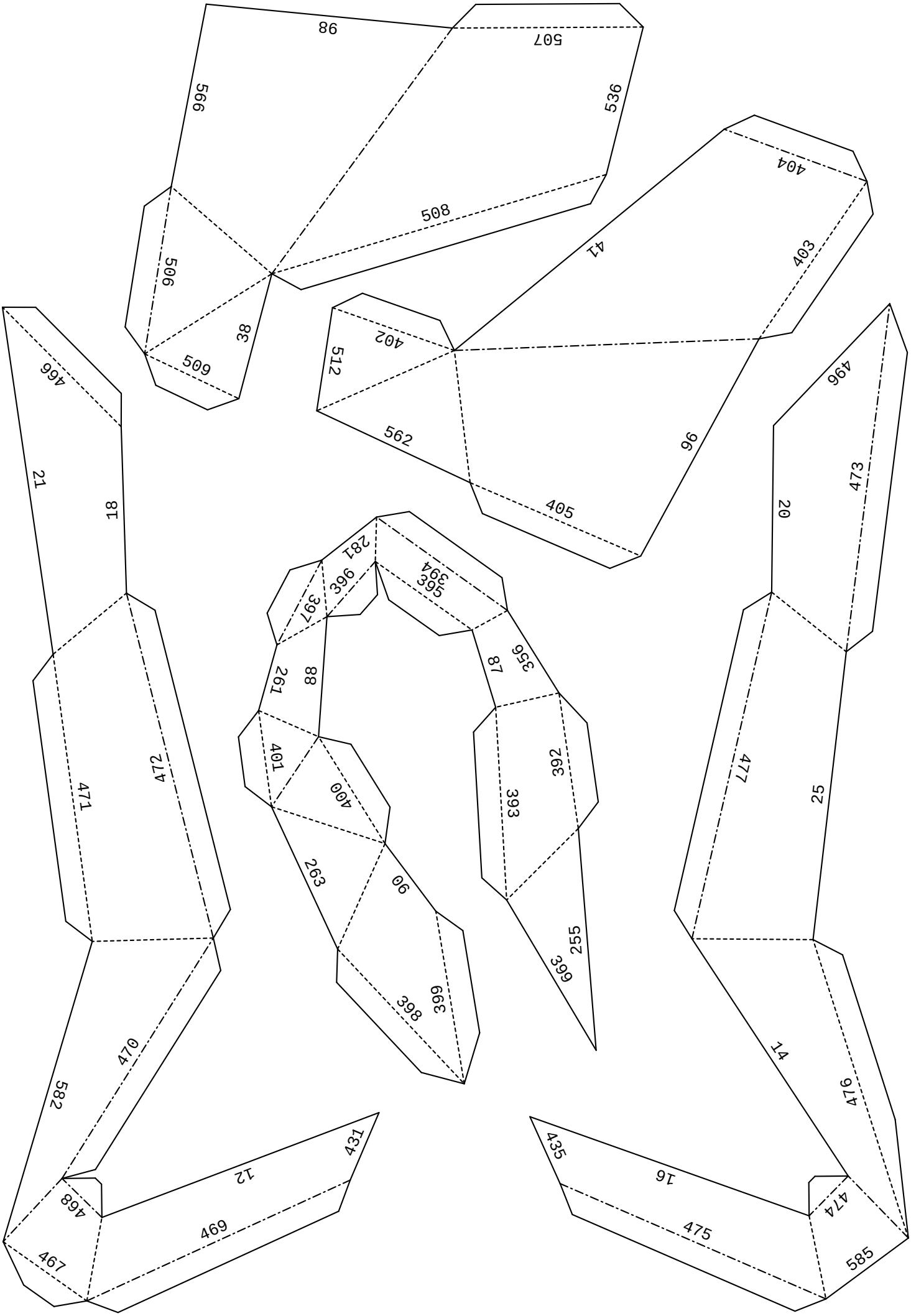
98
507
566
536
508
404
41
403
506
38
509
402
512
562
96
405
466
21
18
496
473
20
281
396
397
394
395
356
87
261
88
401
400
392
393
471
472
477
25
263
90
255
399
398
399
470
582
14
476
431
12
468
469
467
435
16
474
475
585

496
544
498
497
499
543
13
28
501
500
509
503
502
46
175
504
505
77
669
453
466
480
481
540
478
538
34
479
483
482
512
49
40
510
511
573
51
513
514
457
358
383
384
385
386
258
85
382
279
83
387
388
389
84
274
390
391
276
614
441
443
53
444
588
442
603
440

538
483
540
70
537
535
480
539
544
545
497
115
69
68
543
536
528
433
432
54
542
99
404
541
118
501
597
434
604
431
437
438
55
609
436
435
439
608
446
7
447
445
607
449
448
591
95

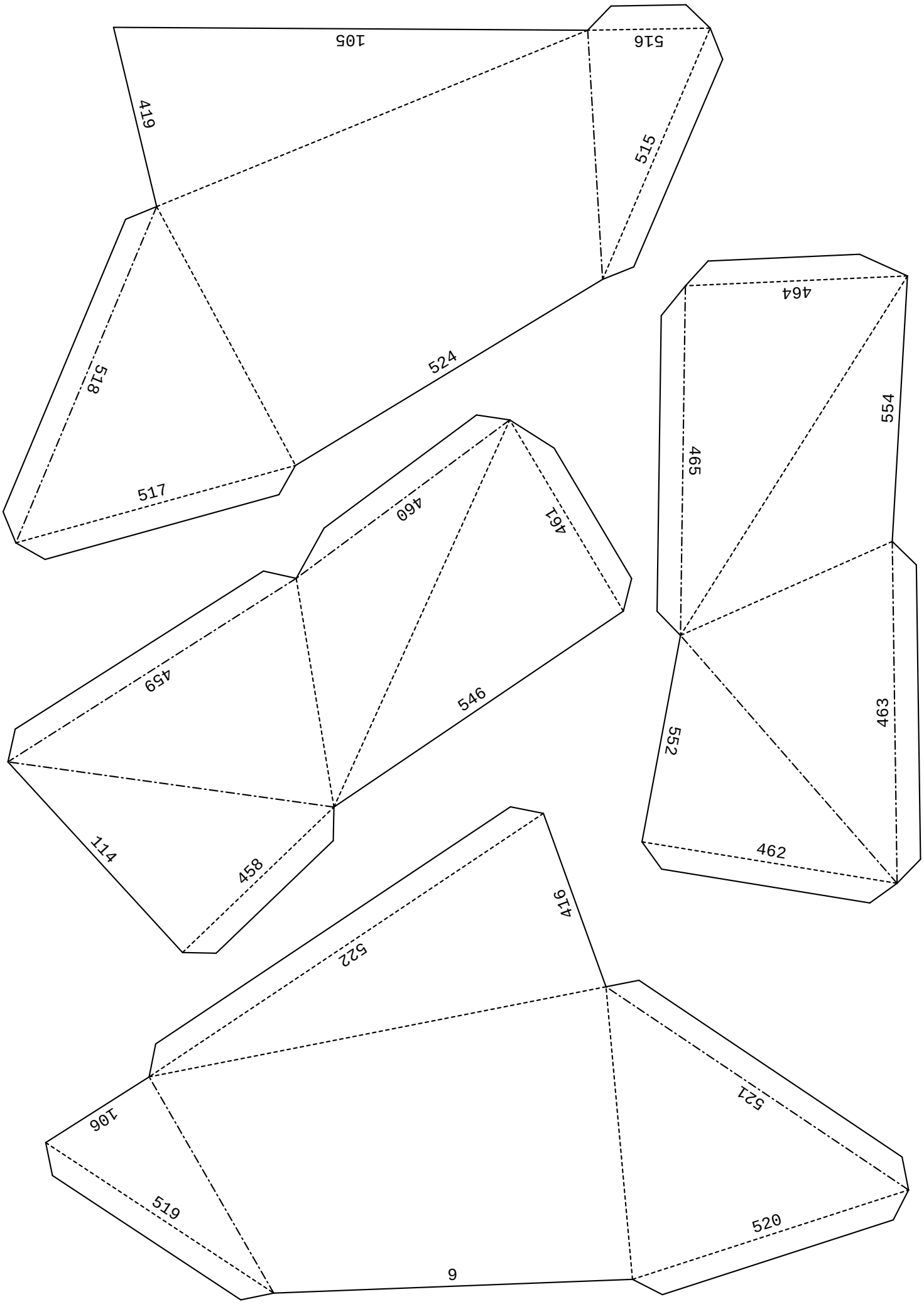
105
516
419
515
518
524
517
464
554
465
460
461
459
546
463
552
462
114
458
416
522
106
521
519
520
9

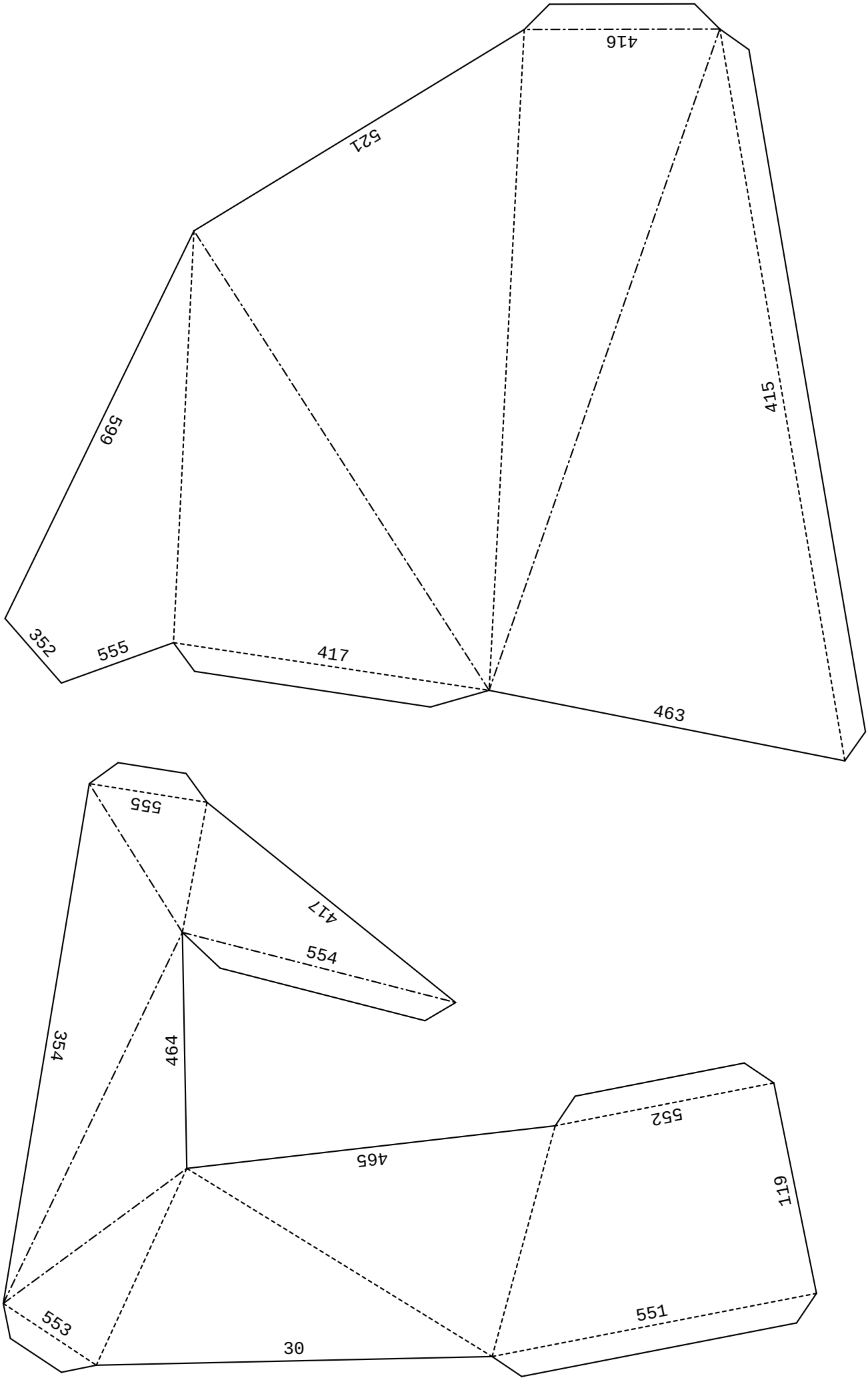
416
521
599
415
352
555
417
463
555
417
554
354
464
552
465
119
553
30
551

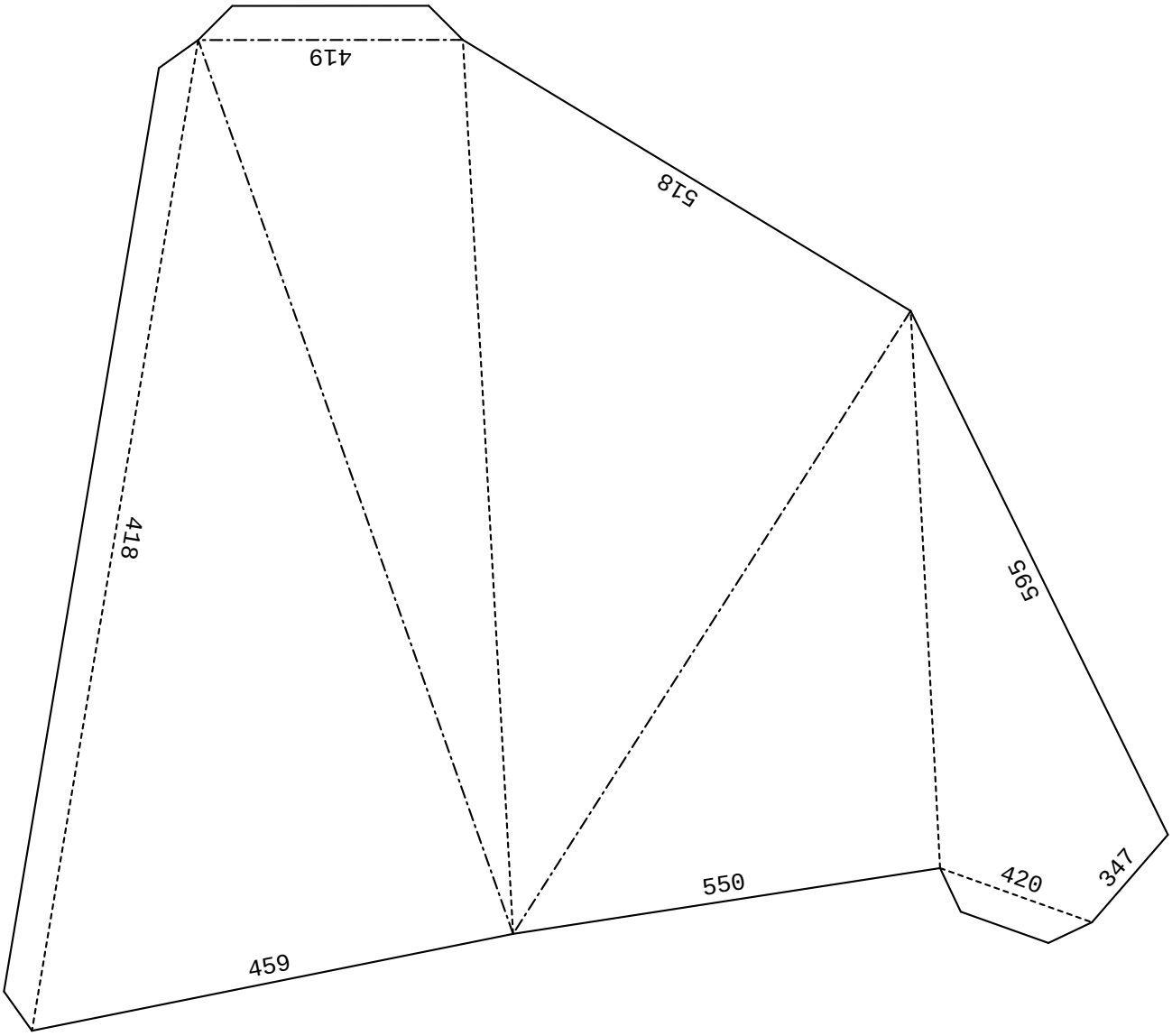
419
518
418
595
550
420
347
459

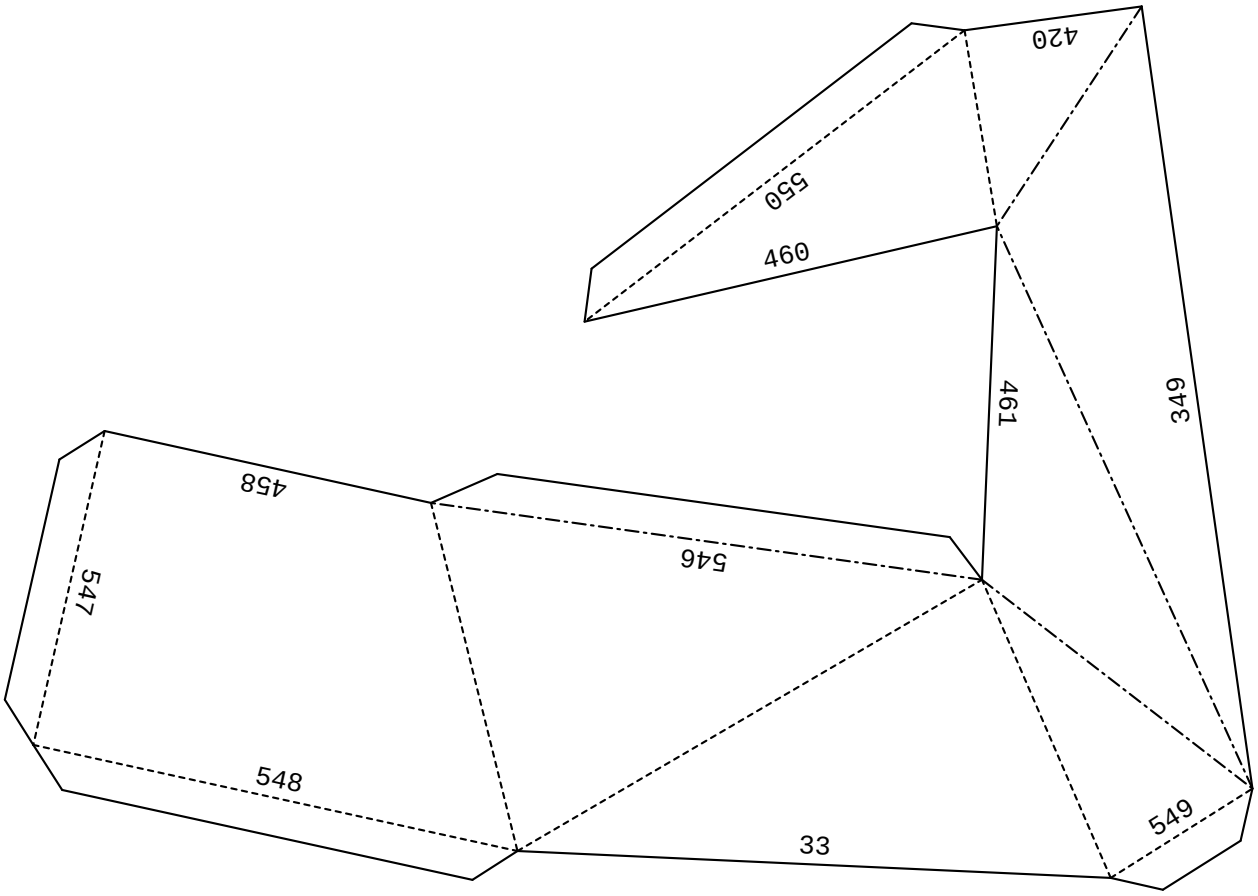
420
550
460
461
349
458
546
547
548
33
549

92
93
250
94
251
95
565
91

99
115
114
547
535
116

27
118
119
541
462
117

102
101

100
105
516
525
104
60
103
314
109
98
507
92
99
418
102
100
216
215
210
218
217
212
154
146
149
153
155
151

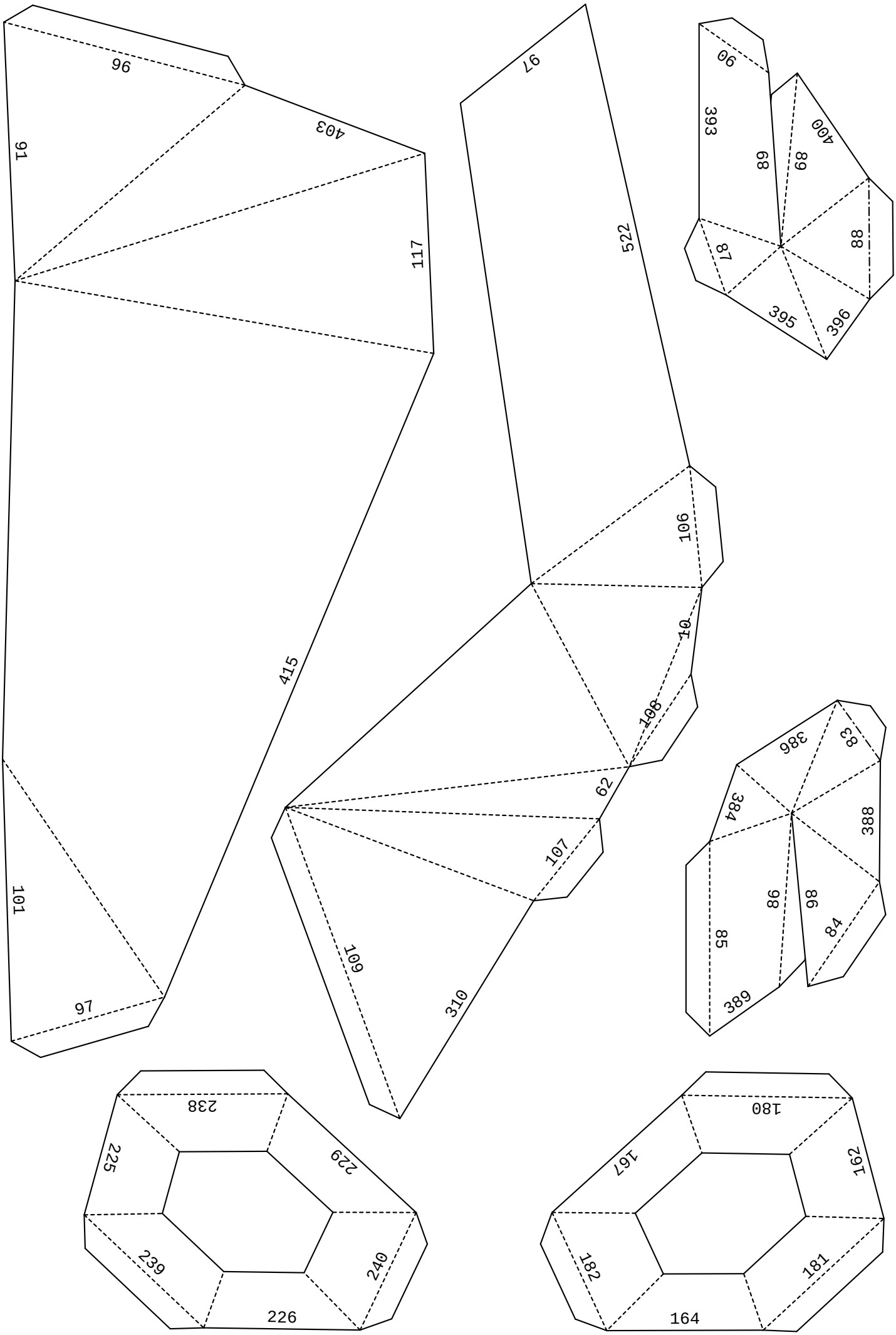
96
403
91
117
415
101
97
97
522
106
10
108
62
107
109
310
90
393
400
89
89
87
88
395
396
386
83
384
388
86
86
85
84
389
238
225
229
239
240
226
180
167
162
182
181
164